SENAC
SERVIÇO NACIONAL DE APRENDIZAGEM
SÃO JOSÉ DO RIO PRETO
RUA JORGE TIBIRIÇÁ, 3518
SÃO JOSÉ DO RIO PRETO/SP

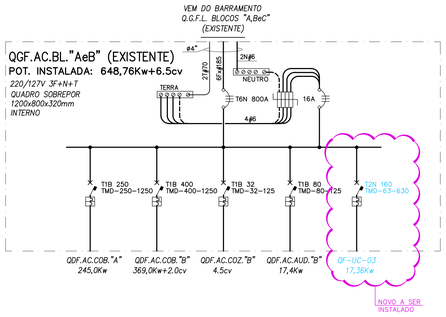

QGF.AC.BL."AeB" (EXISTENTE)

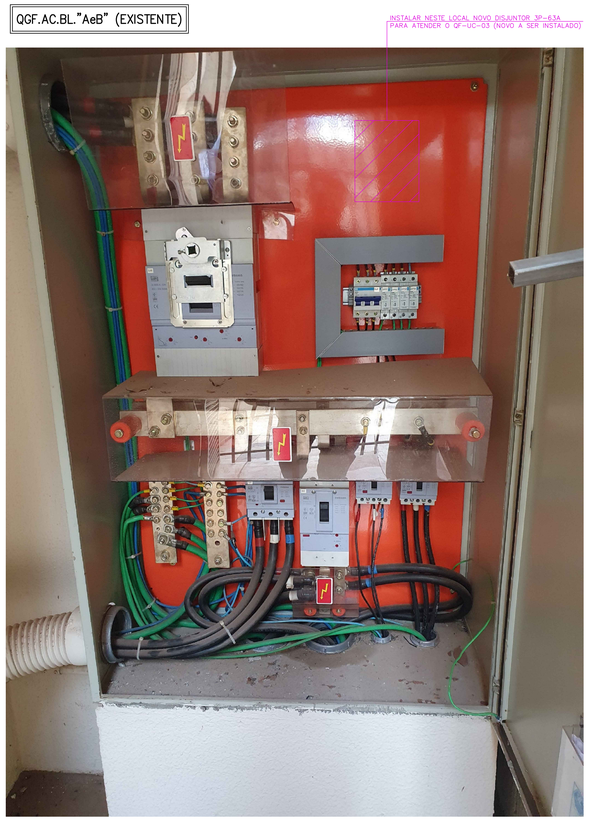

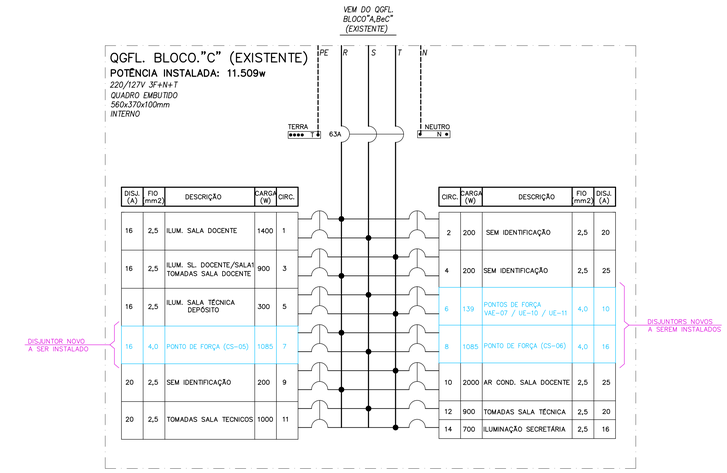

DISJ. (A)	FIO mm2	DESCRIÇÃO	CARGA (W)	CIRC.
16	2,5	ILUM. SALA DOCENTE	1400	1
16	2,5	ILUM. SL. DOCENTE/SALA TOMADAS SALA DOCENTE	900	3
16	2,5	ILUM. SALA TÉCNICA DEPÓSITO	300	5
16	4,0	PONTO DE FORÇA (CS-05)	1085	7
20	2,5	SEM IDENTIFICAÇÃO	200	9
20	2,5	TOMADAS SALA TECNICOS	1000	11

CIRC.	CARGA (W)	DESCRIÇÃO	FIO mm2	DISJ. (A)
2	200	SEM IDENTIFICAÇÃO	2,5	20
4	200	SEM IDENTIFICAÇÃO	2,5	25
6	1,39	PONTOS DE FORÇA VAE-07 / UE-10 / UE-11	4,0	10
8	1085	PONTO DE FORÇA (CS-06)	4,0	16
10	2000	AR COND. SALA DOCENTE	2,5	25
12	900	TOMADAS SALA TÉCNICA	2,5	20
14	700	ILUMINAÇÃO SECRETÁRIA	2,5	16

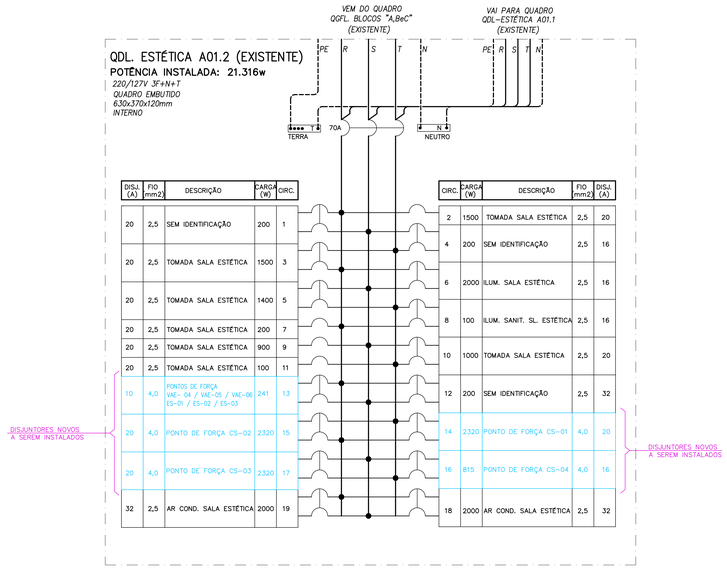

DISJ. (A)	FIO mm2	DESCRIÇÃO	CARGA (W)	CIRC.
20	2,5	SEM IDENTIFICAÇÃO	200	1
20	2,5	TOMADA SALA ESTÉTICA	1500	3
20	2,5	TOMADA SALA ESTÉTICA	1400	5
20	2,5	TOMADA SALA ESTÉTICA	200	7
20	2,5	TOMADA SALA ESTÉTICA	900	9
20	2,5	TOMADA SALA ESTÉTICA	100	11
10	4,0	PONTOS DE FORÇA VAE- 04 / VAE-05 / VAE-06 ES-01 / ES-02 / ES-03	241	13
20	4,0	PONTO DE FORÇA CS-02	2320	15
20	4,0	PONTO DE FORÇA CS-03	2320	17
32	2,5	AR COND. SALA ESTÉTICA	2000	19

CIRC.	CARGA (W)	DESCRIÇÃO	FIO mm2	DISJ. (A)
2	1500	TOMADA SALA ESTÉTICA	2,5	20
4	200	SEM IDENTIFICAÇÃO	2,5	16
6	2000	ILUM. SALA ESTÉTICA	2,5	16
8	100	ILUM. SANIT. SL. ESTÉTICA	2,5	16
10	1000	TOMADA SALA ESTÉTICA	2,5	20
12	200	SEM IDENTIFICAÇÃO	2,5	32
14	2320	PONTO DE FORÇA CS-01	4,0	20
16	815	PONTO DE FORÇA CS-04	4,0	16
18	2000	AR COND. SALA ESTÉTICA	2,5	32

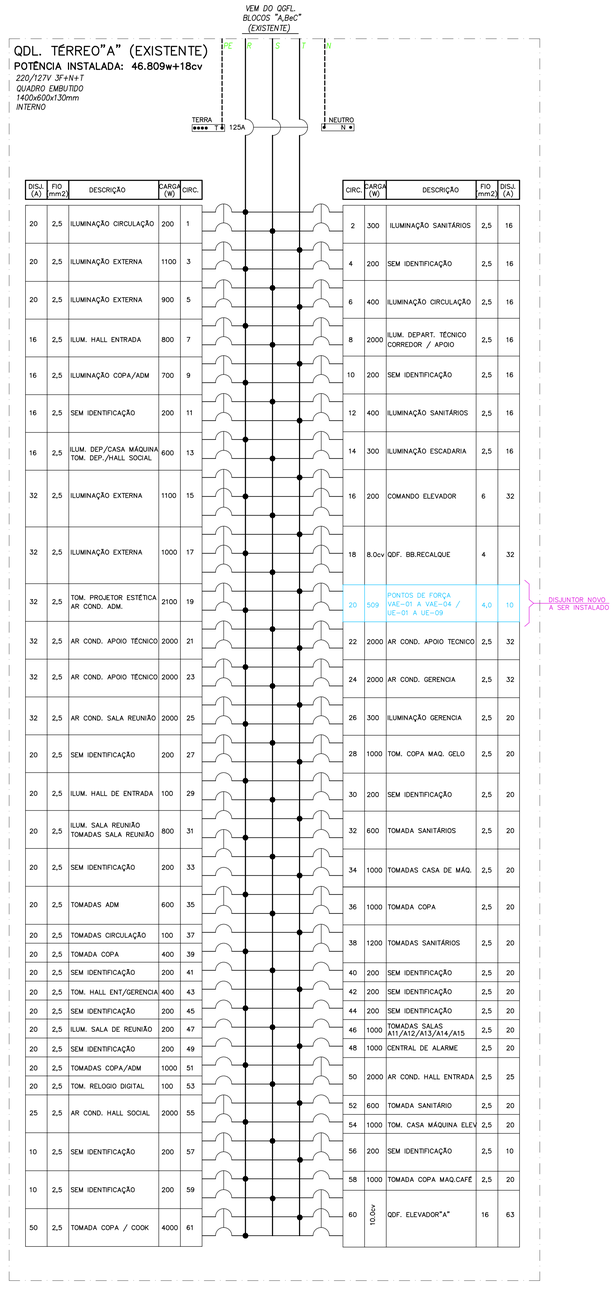

DISJ. (A)	FIO mm2	DESCRIÇÃO	CARGA (W)	CIRC.
20	2,5	ILUMINAÇÃO CIRCULAÇÃO	200	1
20	2,5	ILUMINAÇÃO EXTERNA	1100	3
20	2,5	ILUMINAÇÃO EXTERNA	900	5
16	2,5	ILUM. HALL ENTRADA	800	7
16	2,5	ILUMINAÇÃO COPA/ADM	700	9
16	2,5	SEM IDENTIFICAÇÃO	200	11
16	2,5	ILUM. DEP/CASA MÁQUINA TOM. DEP./HALL SOCIAL	600	13
32	2,5	ILUMINAÇÃO EXTERNA	1100	15
32	2,5	ILUMINAÇÃO EXTERNA	1000	17
32	2,5	TOM. PROJETOR ESTÉTICA AR COND. ADM.	2100	19
32	2,5	AR COND. APOIO TÉCNICO	2000	21
32	2,5	AR COND. APOIO TÉCNICO	2000	23
32	2,5	AR COND. SALA REUNIÃO	2000	25
20	2,5	SEM IDENTIFICAÇÃO	200	27
20	2,5	ILUM. HALL DE ENTRADA	100	29
20	2,5	ILUM. SALA REUNIÃO TOMADAS SALA REUNIÃO	800	31
20	2,5	SEM IDENTIFICAÇÃO	200	33
20	2,5	TOMADAS ADM	600	35
20	2,5	TOMADAS CIRCULAÇÃO	100	37
20	2,5	TOMADA COPA	400	39
20	2,5	SEM IDENTIFICAÇÃO	200	41
20	2,5	TOM. HALL ENT/GERENCIA	400	43
20	2,5	SEM IDENTIFICAÇÃO	200	45
20	2,5	ILUM. SALA DE REUNIÃO	200	47
20	2,5	SEM IDENTIFICAÇÃO	200	49
20	2,5	TOMADAS COPA/ADM	1000	51
20	2,5	TOM. RELOGIO DIGITAL	100	53
25	2,5	AR COND. HALL SOCIAL	2000	55
10	2,5	SEM IDENTIFICAÇÃO	200	57
10	2,5	SEM IDENTIFICAÇÃO	200	59
50	2,5	TOMADA COPA / COOK	4000	61

CIRC.	CARGA (W)	DESCRIÇÃO	FIO mm2	DISJ. (A)
2	300	ILUMINAÇÃO SANITÁRIOS	2,5	16
4	200	SEM IDENTIFICAÇÃO	2,5	16
6	400	ILUMINAÇÃO CIRCULAÇÃO	2,5	16
8	2000	ILUM. DEPART. TÉCNICO CORREDOR / APOIO	2,5	16
10	200	SEM IDENTIFICAÇÃO	2,5	16
12	400	ILUMINAÇÃO SANITÁRIOS	2,5	16
14	300	ILUMINAÇÃO ESCADARIA	2,5	16
16	200	COMANDO ELEVADOR	6	32
18	8.0cv	QDF. BB.RECALQUE	4	32
20	509	PONTOS DE FORÇA VAE-01 A VAE-04 / UE-01 A UE-09	4,0	10
22	2000	AR COND. APOIO TECNICO	2,5	32
24	2000	AR COND. GERENCIA	2,5	32
26	300	ILUMINAÇÃO GERENCIA	2,5	20
28	1000	TOM. COPA MAQ. GELO	2,5	20
30	200	SEM IDENTIFICAÇÃO	2,5	20
32	600	TOMADA SANITÁRIOS	2,5	20
34	1000	TOMADAS CASA DE MÁQ.	2,5	20
36	1000	TOMADA COPA	2,5	20
38	1200	TOMADAS SANITÁRIOS	2,5	20
40	200	SEM IDENTIFICAÇÃO	2,5	20
42	200	SEM IDENTIFICAÇÃO	2,5	20
44	200	SEM IDENTIFICAÇÃO	2,5	20
46	1000	TOMADAS SALAS A11/A12/A13/A14/A15	2,5	20
48	1000	CENTRAL DE ALARME	2,5	20
50	2000	AR COND. HALL ENTRADA	2,5	25
52	600	TOMADA SANITÁRIO	2,5	20
54	1000	TOM. CASA MÁQUINA ELEV	2,5	20
56	200	SEM IDENTIFICAÇÃO	2,5	10
58	1000	TOMADA COPA MAQ.CAFÉ	2,5	20
60	10.0cv	QDF. ELEVADOR"A"	16	63

rev.	data	resp.	assunto
00	09/02/2023	RODRIGO	EMISSÃO INICIAL

SENAC

UNIDADE
SENAC SÃO JOSÉ DO RIO PRETO

ENDEREÇO
RUA JORGE TIBIRIÇÁ, 3518
SÃO JOSÉ DO RIO PRETO/SP

PROJETO
ELÉTRICA

FASE DO PROJETO
EXECUTIVO

ASSUNTO
DIAGRAMAS
.
.
.

4288
INTERPLANUS ENGENHARIA S/S LTDA
fones:(17) 3411-1033/3224-1466
e-mail: interplanus@interplanus.com

AUTOR DO PROJETO ORIGINAL

DESENHISTA	COLABORAÇÃO
RODRIGO	JOSÉ BARALDO FILHO
DATA ENVIO	DATA EMISSÃO
09/02/2023	09/02/2023
PROJETO NÚMERO	ESCALA
4288	1/75
ARQUIVO BASE	ARQUIVO
	SJR-PE-ELE-003-DIA-R00
REVISÃO	FOLHA
R-00	EL03

FORMATO A0 1189x841mm